SMARTLIFT HEBELÖSUNGEN

SMARTLIFT

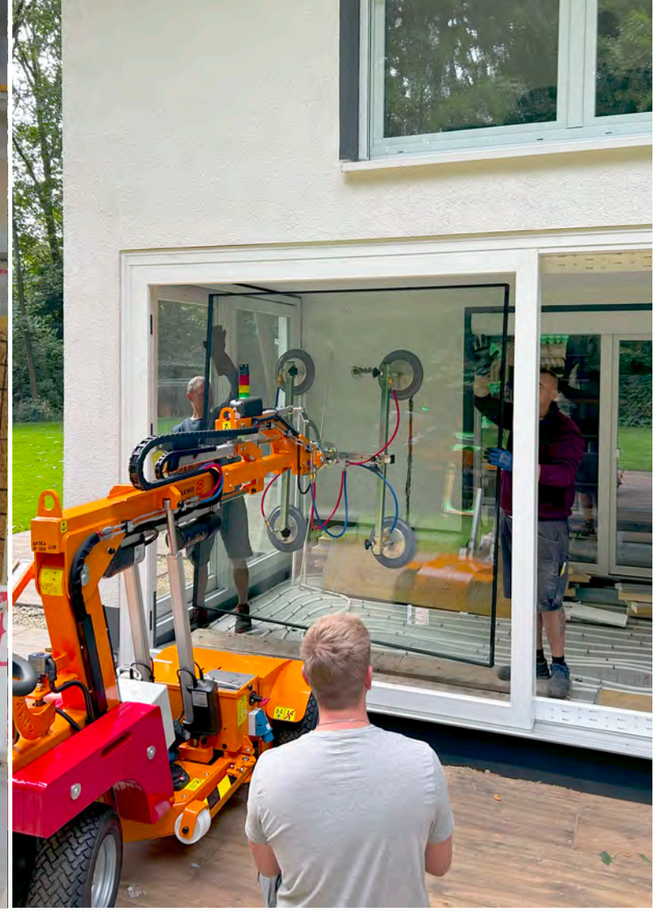

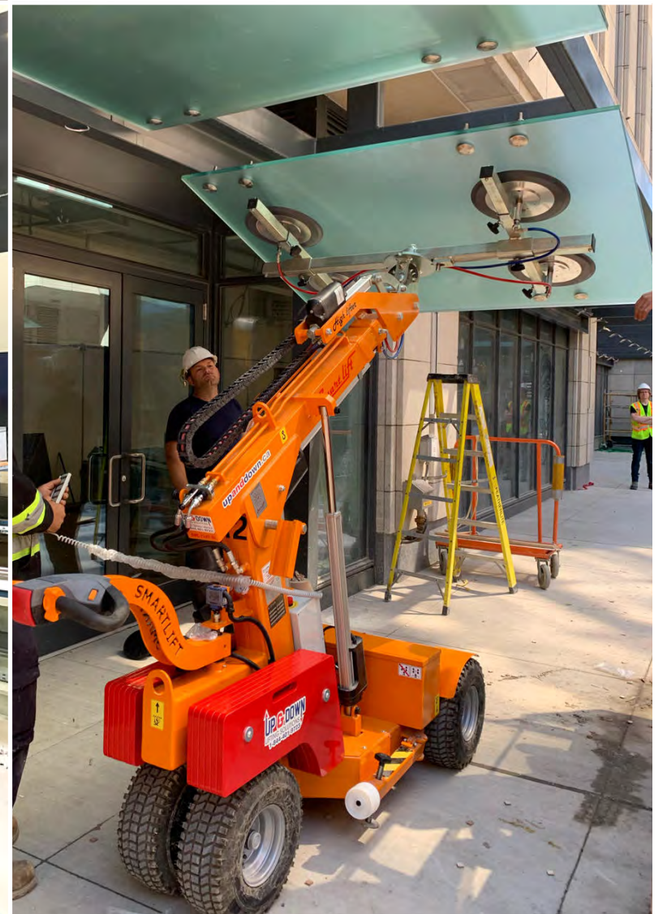

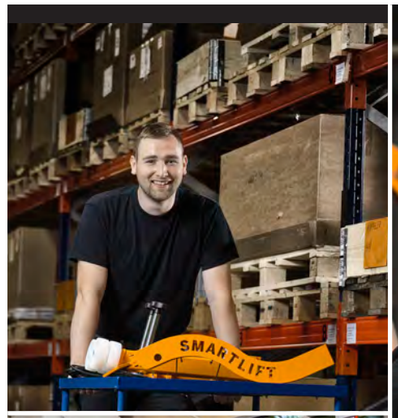

SMARTLIFT - DIE SICHERE WAHL

Hergestellt in Dänemark

Jeder Smartlift wird stolz in Dänemark hergestellt. Dies bedeutet, dass wir durch den Bezug von Kernteilen und Materialien hauptsächlich von lokalen Lieferanten eine hohe Handwerksqualität sicherstellen können.

Seit 2008 haben wir unsere Produktionsprozesse verfeinert und neue Technologien mit unseren Partnern integriert, um die Funktionalität unserer Maschinen zu verbessern. Strenge Qualitäts- und Funktionsprüfungen sind Standard und garantieren, dass jede Einheit, die wir produzieren, den höchsten Standards entspricht.

Wir investieren in Lagerbestand, Teile und Service

Wir setzen uns nicht nur für die Exzellenz unserer Produkte ein, sondern auch für unseren Support. Wir schulen unsere eigenen Servicetechniker sowie die unserer Händler, um sicherzustellen, dass jederzeit fachkundige Hilfe verfügbar ist, sei es in Ihrem Unternehmen oder direkt auf der Baustelle. Unsere Lager, zusammen mit denen unserer Händler, sind voll ausgestattet mit Ersatzteilen, was es uns ermöglicht, die meisten Bestellungen noch am selben Tag zu versenden. Dies minimiert Ausfallzeiten und gewährleistet, dass Ihre Abläufe reibungslos funktionieren.

Wir empfehlen, dass Ihr Smartlift einmal jährlich einem Wartungscheck unterzogen wird, um bewegliche Teile zu inspizieren, die Batterie zu testen und sicherzustellen, dass alle Sicherheitsstandards eingehalten werden. Diese proaktive Wartung hilft, Ihre Ausrüstung in einwandfreiem Zustand zu halten und Ihre Projekte im Zeitplan zu halten.

5 GRÜNDE, SICH FÜR **SMARTLIFT** ZU ENTSCHEIDEN

→ **Präzises Handling**
Smartlift-Maschinen bieten präzise Steuerung und Manövrierfähigkeit, sodass schwere und empfindliche Materialien wie Glas, Metall und Marmor genau dort platziert werden können, wo sie benötigt werden, ohne Risiko einer Beschädigung.

→ **Erhöhte Sicherheit**
Mit Smartlift wird das Unfallrisiko durch schweres Heben deutlich reduziert. Der Heber hält Materialien sicher fest, verhindert Stürze und reduziert die Belastung der Arbeiter, was ein sichereres Arbeitsumfeld fördert.

→ **Erhöhte Effizienz**
Der Besitz eines Smartlifts ermöglicht es Ihrem Unternehmen, mehr Projekte schneller abzuwickeln, dank der Effizienz der Ausrüstung. Diese Effizienz kann Ihnen helfen, größere und prestigeträchtigere Projekte zu gewinnen.

→ **Benutzerfreundlichkeit**
Smartlifts sind mit benutzerfreundlichen Bedienelementen ausgestattet und werden batteriebetrieben für einen sauberen Betrieb, was sie auf jeder Baustelle einfach einsetzbar macht, ohne dass eine spezielle Schulung erforderlich ist. Darüber hinaus sorgt der leise Betrieb dafür, dass sie in lärmsensiblen Umgebungen eingesetzt werden können, ohne Störungen zu verursachen.

→ **Zuverlässiger Support und Langlebigkeit**
Smartlift bietet nicht nur verlässlichen Support und Wartung, sondern garantiert auch eine lange Lebensdauer jeder Maschine. Mit einem umfassenden Servicenetzwerk und einem Bestand an sofort verfügbaren Ersatzteilen gewährleisten wir minimale Ausfallzeiten und kontinuierlichen Betrieb über Jahre hinweg.

Die richtige Wahl des Smartlifts

EINE CHECKLISTE FÜR DIE AUSWAHL DES **PERFEKTEN SMARTLIFTS**

Bei der Anschaffung eines Smartlifts ist es entscheidend, mehrere Aspekte zu berücksichtigen, um sicherzustellen, dass das Modell, das Sie wählen, Ihren Anforderungen entspricht.

1 Beginnen Sie mit der Bewertung der primären Funktionen wie Hubkapazität und Höhe sowie der Frage, ob Sie Saugteller benötigen. Diese bestimmen die Kernleistung des Smartlifts und stellen sicher, dass er Ihren betrieblichen Anforderungen gerecht wird.

2 Prüfen Sie anschließend zusätzliche Spezifikationen, die die Benutzerfreundlichkeit beeinflussen könnten, einschließlich des Wendekreises, ob ein Vakuumsystem integriert ist und die Eignung für Innen- oder Außenumgebungen.

3 Entscheiden Sie sich für den Maschinentyp, der am besten zu Ihren Bedürfnissen passt, und ob er einen manuellen oder elektrischen ausgefahrenen Arm oder ein drehbares Joch für eine verbesserte Manövrierfähigkeit benötigt.

4 Berücksichtigen Sie potenzielle Montageoptionen wie einen elektrischen Schlüsselschalter, Reifen, die keine Spuren hinterlassen, eine spezifische Farbe, die zu Ihrem Firmenbranding passt, eine kabellose Fernbedienung für eine einfache Bedienung und einen klappbaren Griff für verbesserte Lagerung und Transport.

5 Bewerten Sie, ob Sie Zubehör benötigen, um den Nutzen und die Effizienz zu maximieren. Optionen könnten Rampen für einfacheres Beladen, spezielle Saugteller für verschiedene Materialien, Gabeln für die Handhabung unterschiedlicher Lasten oder zusätzliche Haken umfassen.

Unsere Vertriebsmitarbeiter, Partner und die Kundenserviceabteilung stehen Ihnen zur Verfügung, um Ihnen bei der informierten Auswahl zu helfen, damit Sie einen Smartlift kaufen, der perfekt zu Ihren spezifischen Anforderungen passt, ausgestattet mit den richtigen Funktionen und Zubehörteilen für optimale Leistung in Ihrem Umfeld.

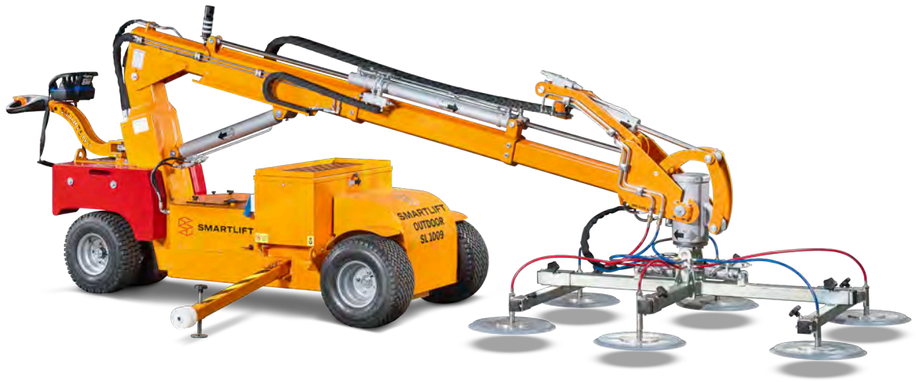

SMARTLIFT
INDOOR-MASCHINEN

WAS KENNZEICHNET INDOOR-MASCHINEN?

- Schmales Chassis
- Stabil und manövrierfähig auf ebenen Flächen
- Kleiner Wendekreis
- Hohe Hubkapazität im Verhältnis zur Maschinengröße
- Heckantrieb
- Keine Zertifizierung für den Betrieb erforderlich (bitte örtliche Vorschriften prüfen)
- Sehr gut geeignet für den Einsatz in Werkstätten, Innenbaustellen, Fabriken, Häusern und vielen anderen Orten

VIDEOS ANSEHEN

SL 208 INDOOR

Der SL208 Indoor hat ein schmales Chassis und einen Wendekreis von nur 88 cm, was den Glaslifter leicht überall im Wohngebäude manövrierbar macht.

Kunde:
DN Tømrer

SL 280 INDOOR

Der Smartlift SL280 Indoor bietet dem Bediener eine hohe Benutzerfreundlichkeit, Effizienz und Präzision bei der Installation sowie ein sicheres Arbeitsumfeld ohne schweres Heben für die Mitarbeiter. Der Smartlift fährt sicher auf dem Eis und hält dabei das Fenster stets im Gleichgewicht.

Kunde:
Odense Idrætspark

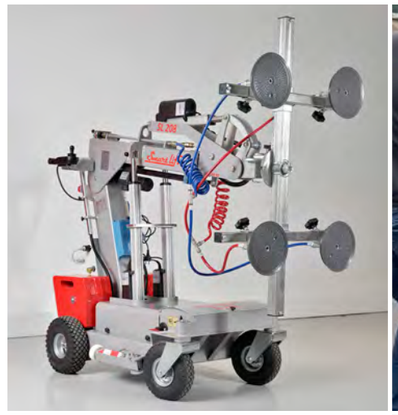

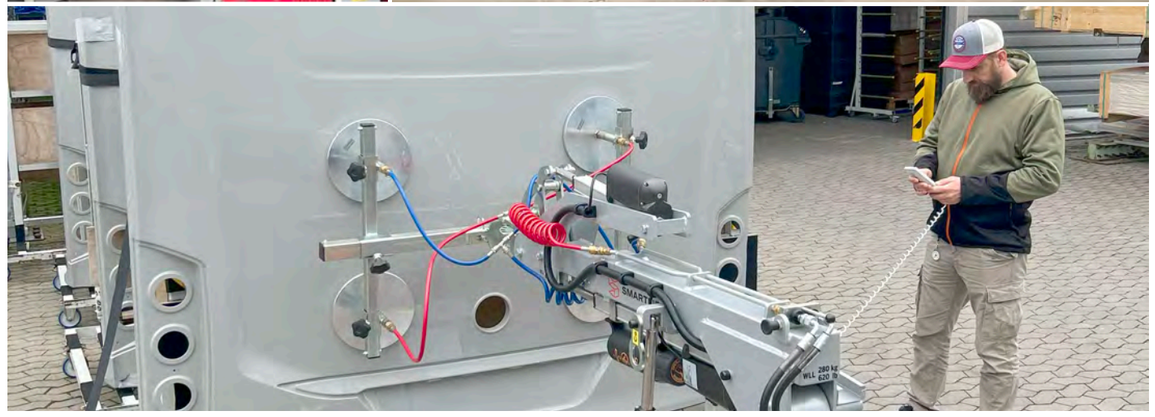

INDOOR-MASCHINEN
TECHNISCHE INFORMATIONEN

	Hubkapazität Arm ein-/ausgefahren	Hubhöhe	Reichweite bei ausgefahrenem Arm	Neigung aus horizontaler Position	Wendekreis	Saugteller	L x B x H	Eigen-gewicht
SL 208	200 / 150 kg	265 cm	50 cm	54° hinten 100° vorne	88 cm	4 x ø20 cm	167 x 72 x 128 cm	480 kg
SL 280	280 / 60 kg	275 cm	50 cm	49° hinten 104° vorne	116 cm	4 x ø30 cm	217 x 63 x 133 cm	490 kg
SL 380	380 / 210 kg	265 cm	50 cm	49° hinten 105° vorne	126 cm	4 x ø30 cm	227 x 68 x 133 cm	530 kg
SL 580	580 / 280 kg	240 cm	50 cm	43° hinten 105° vorne	146 cm	4 x ø40 cm	239 x 78 x 139 cm	690 kg

- Alle Innenraummaschinen haben Heckantrieb, elektromagnetische Bremse und bis zu 10 Stunden Betrieb bei voller Ladung.

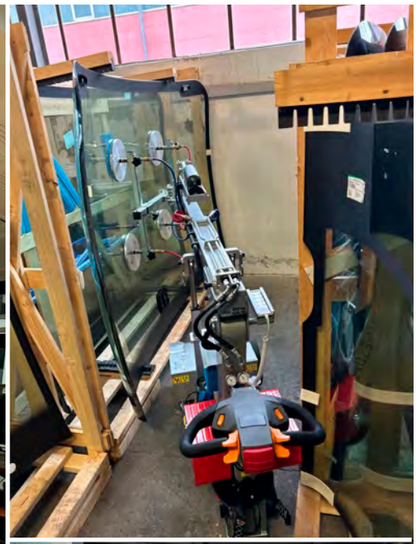

INDOOR-MASCHINEN
LASTDIAGRAMME

SL 208 INDOOR

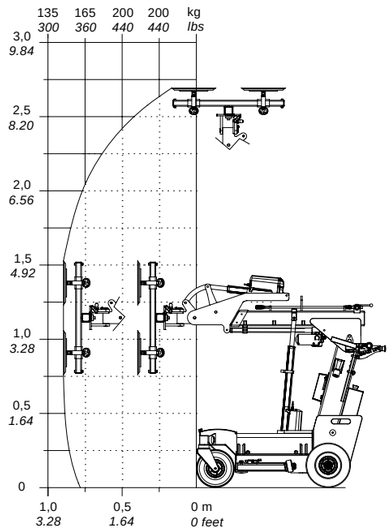

SL 280 INDOOR

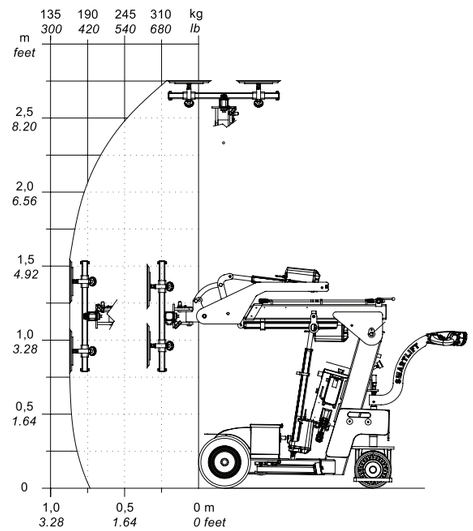

SL 380 INDOOR

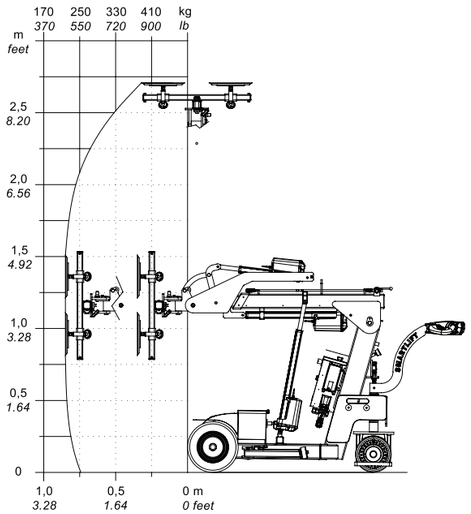

SL 580 INDOOR

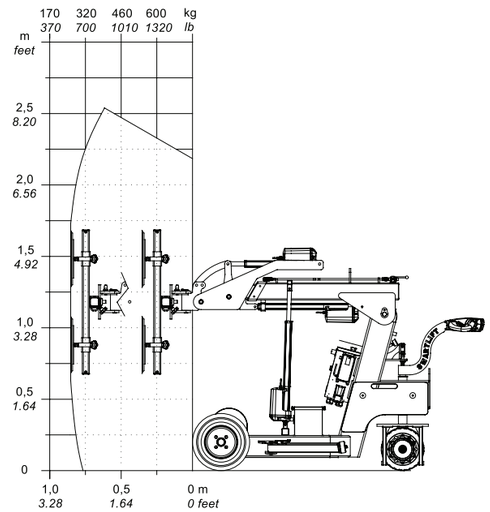

SMARTLIFT

OUTDOOR-MASCHINEN

WAS KENNZEICHNET OUTDOOR-MASCHINEN?

- Starke und flexible Maschinen mit hoher Hubhöhe und Kapazität
- Entwickelt für hervorragende Leistung im Freien und auf unebenen Flächen
- Vorderradantrieb
- Geeignet sowohl für den Außen- als auch für den Innenbereich
- Erhältlich in vielen Größen, von ultrakompakt bis extrem lang
- Keine Zertifizierung für den Betrieb erforderlich (bitte örtliche Vorschriften prüfen)
- Verfügbar mit einer Vielzahl von Werkzeugen und Zubehör

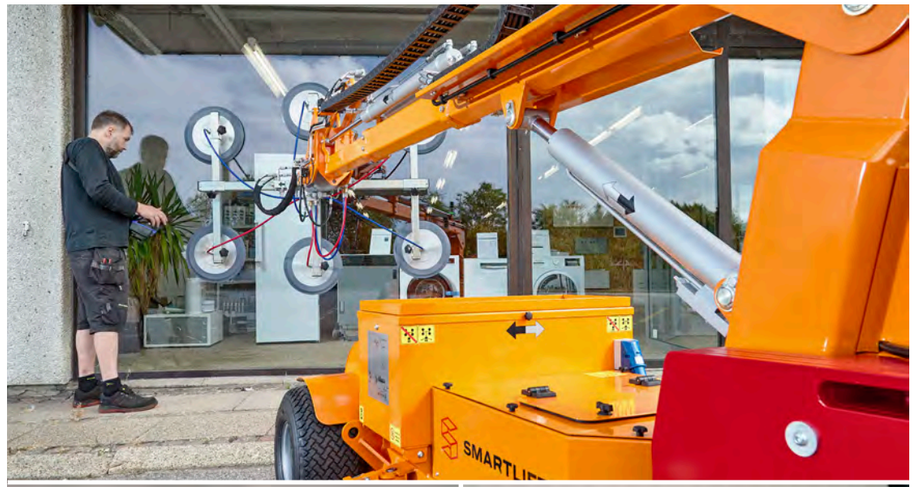

VIDEOS ANSEHEN

Seitliche Stützen ausfahren und einziehen

Die Stützen an Ihrem Smartlift sollten beim Heben und/oder Transportieren von Lasten verwendet werden.

Seitliche Jochpositionierung

Positionieren Sie das Joch an Ihrem Smartlift. Diese Funktion ist ideal, um enge Durchgänge wie Türen und schmale Korridore zu durchqueren.

Joch per Fernbedienung drehen

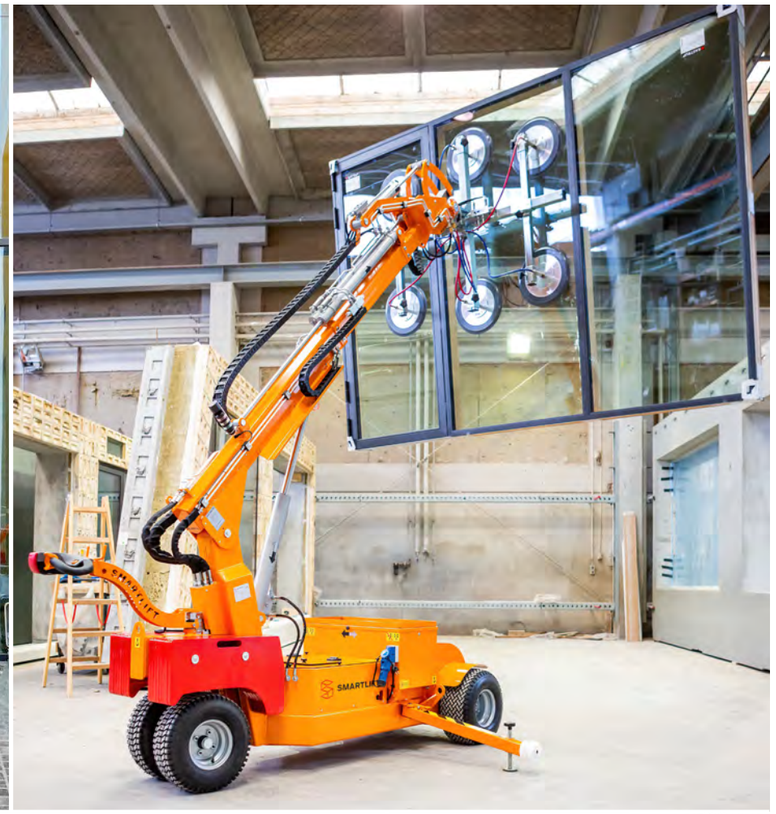

OUTDOOR-MASCHINEN

TECHNISCHE INFORMATIONEN

	Hubkapazität Arm ein-/ausgefahren	Hubhöhe	Reichweite bei ausgefahrenem Arm	Neigung aus horizontaler Position	Wende-kreis	Saugteller	L x B x H	Eigenge-wicht
SL 309	350 / 170 kg	307 cm	60 cm	35° hinten 135° vorne	112 cm	4 x ø30 cm	169 x 82 x 141 cm	620 kg
SL 409	430 / 200 kg	310 cm	60 cm	53° hinten 131° vorne	147 cm	4 x ø30 cm	250 x 82 x 139 cm	700 kg
SL 409 HL	430 / 100 kg	365 cm	60 + 60 cm	53° hinten 131° vorne	147 cm	4 x ø30 cm	260 x 82 x 140 cm	710 kg
SL 409 HLE	430 / 100 kg	365 cm	60 + 60 cm	53° hinten 131° vorne	147 cm	4 x ø30 cm	259 x 82 x 143 cm	720 kg
SL 409 HLE RT	430 / 100 kg	365 cm	60 + 60 cm	35° hinten 106° vorne	147 cm	4 x ø30 cm	259 x 82 x 143 cm	730 kg
SL 609 HL	600 / 170 kg	415 cm	70 + 90 cm	36° hinten 98° vorne	161 cm	4 x ø40 cm	279 x 83 x 151 cm	930 kg
SL 609 HLE	600 / 170 kg	415 cm	70 + 90 cm	36° hinten 98° vorne	161 cm	4 x ø40 cm	279 x 83 x 154 cm	940 kg
SL 609 HLE RT	600 / 150 kg	425 cm	70 + 90 cm	32° hinten 83° vorne	161 cm	4 x ø40 cm	290 x 83 x 154 cm	950 kg
SL 809	800 / 90 kg	600 cm	128 + 128 cm	44° hinten 80° vorne	210 cm	6 x ø40 cm	308 x 102 x 164 cm	1510 kg
SL 1009	1000 / 280 kg	465 cm	83 + 83 cm	44° hinten 80° vorne	210 cm	6 x ø40 cm	332 x 102 x 157 cm	1480 kg

- Alle Außenraummaschinen haben Vorderradantrieb, elektromagnetische Bremse und bis zu 10 Stunden Betrieb bei voller Ladung.

MASCHINENTYPEN

- **HL -** High Lifter
  Die Maschine hat zwei Armverlängerungen.
  Die erste Verlängerung wird mit der Fernbedienung bedient.
  Die zweite Armverlängerung muss manuell ausgefahren werden.
  Das Joch wird manuell gedreht.

- **HLE -** High Lifter Electric
  Die Maschine hat zwei Armverlängerungen.
  Beide Verlängerungen werden mit der Fernbedienung bedient.
  Das Joch wird manuell gedreht.

- **HLE RT -** High Lifter Electric Rotating Yoke
  Die Maschine hat zwei Armverlängerungen.
  Beide Verlängerungen werden mit der Fernbedienung bedient.
  Das Joch wird mit der Fernbedienung gedreht.

SL 309

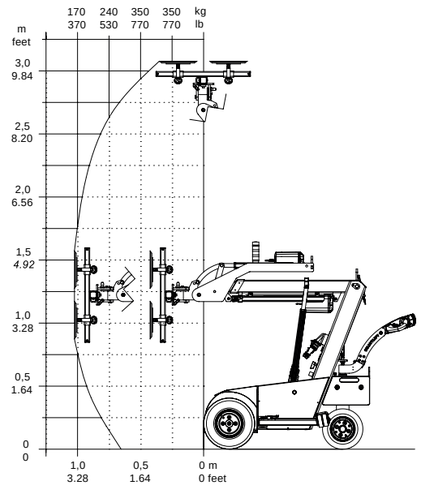

OUTDOOR-MASCHINEN

LASTDIAGRAMME

SL 409 HLE RT

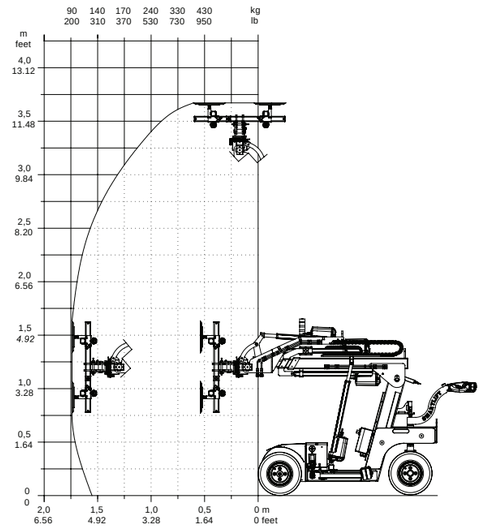

SL 609 HLE RT

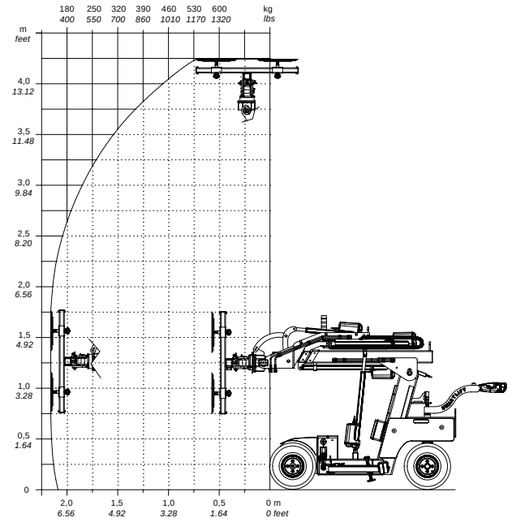

SL 809

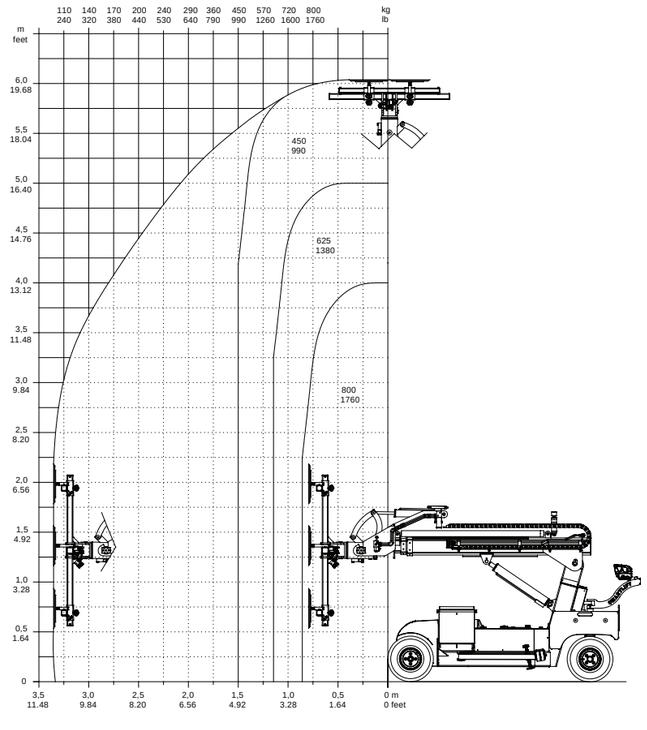

SL 1009

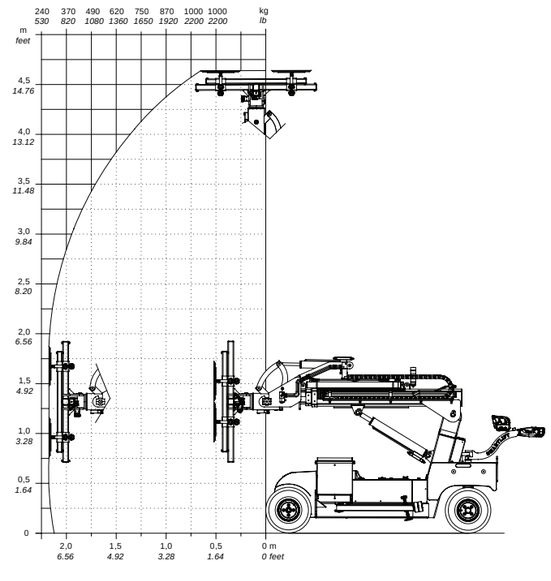

MULTILIFTER MASCHINEN

TECHNISCHE INFORMATIONEN

	Hubkapazität Arm ein-/ ausgefahren	Hubhöhe	Reichweite bei ausgefahrenem Arm	Neigung aus horizontaler Position	Wendekreis	L x B x H	Antriebs-rad/-räder	Eigenge-wicht
SLI 208	200 / 185 kg	230 cm	50 cm	54° hinten 100° vorne	88 cm	142 x 72 x 121 cm	Hinterräder	460 kg
SLI 250	250 / 130 kg	325 cm	90 cm	56° hinten 62° vorne	126 cm	228 x 68 x 135 cm	Hinterräder	490 kg
SLI 250 HLE	250 / 50 kg	410 cm	90 + 90 cm	56° hinten 62° vorne	126 cm	228 x 68 x 140 cm	Hinterräder	550 kg
SLI 409	430 / 350 kg	275 cm	60 cm	53° hinten 131° vorne	147 cm	222 x 82 x 138 cm	Vorder-räder	660 kg
SLI 409 HLE	430 / 155 kg	325 cm	60 + 60 cm	53° hinten 131° vorne	147 cm	232 x 82 x 142 cm	Vorder-räder	680 kg
SLI 609 HLE	600 / 250 kg	370 cm	70 + 90 cm	34° hinten 98° vorne	161 cm	252 x 83 x 154 cm	Vorder-räder	900 kg
SLI 1009	1000 / 400 kg	435 cm	83 + 83 cm	44° hinten 80° vorne	210 cm	304 x 102 x 157 cm	Vorder-räder	1410 kg

- Alle SLI-Maschinen haben eine Betriebszeit von 8-10 Stunden, wenn sie vollständig aufgeladen sind.

Der Smartlift Multilifter ohne Vakuumsystem bietet mehrere Vorteile für verschiedene Industrie- und Bauumgebungen

- **Vielseitige Zubehörkompatibilität**
  Die Maschine unterstützt eine Vielzahl von Zubehör, was ihre Nützlichkeit für verschiedene Aufgaben erhöht.
- **Schneller Werkzeugwechsel**
  Der Wechsel der Werkzeuge bei diesem Modell erfolgt schnell, wodurch die Ausfallzeiten zwischen den Aufgaben reduziert werden.
- **Batteriebetrieb**
  Die Maschine wird mit Batterien betrieben, wodurch keine Emissionen entstehen und sie für den Einsatz in Innenräumen und umweltsensiblen Bereichen geeignet ist.
- **Manövrierfähigkeit in engen Räumen**
  Dieser Smartlift kann in Bereichen arbeiten, in denen der Platz begrenzt ist und traditionelle Gabelstapler keinen Zugang haben.
- **Kleiner Wendekreis**
  Der kompakte Wendekreis der Maschine ermöglicht eine bessere Handhabung und Positionierung in beengten Räumen.
- **Effektive Platzierungs- und Installationsfähigkeit**
  Die Maschine kann in enge Bereiche vordringen, um Gegenstände zu bewegen, zu platzieren und zu installieren, was komplexe Aufgaben vereinfacht.
- **Lange Batterielaufzeit**
  Sie läuft 8-10 Stunden mit einer vollen Ladung, was längere Arbeitsperioden ohne häufiges Aufladen unterstützt.
- **Kein Führerschein erforderlich**
  Für die Bedienung der Maschine ist kein spezieller Führerschein erforderlich (überprüfen Sie die örtlichen Vorschriften), was die Einführung und Nutzung innerhalb der Teams erleichtert.

VIDEO ANSEHEN: SLI 409

Sehen Sie den Smartlift SLI 409 im Einsatz am Teknologisk Institut, wie er mühelos eine schwere Wärmepumpe auf einer Palette bewegt. Dieses Video zeigt die Präzision und Leistung des SLI 409, der sich durch enge Räume und empfindliche Böden navigiert, ohne dass ein traditioneller Gabelstapler erforderlich ist.

Kunde: **Teknologisk Institut**

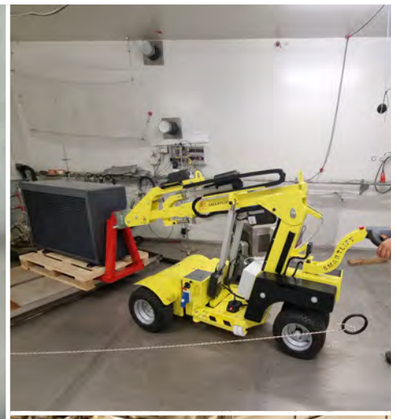

SMARTLIFT

SL 400 RT SKYLIFTER

- Der SL 400 RT Skylifter ist ein leichter und unabhängiger elektrischer Manipulator. Mit dem Smartlift-Palettengabeladapter (optional) ist es einfach, ihn an jedem Teleskoplader, Kran usw. zu montieren.
- Der SL 400 RT Skylifter ist ideal für Gebäude, bei denen die Installation unter Überhängen oder in schrägen Winkeln erfolgt. Der Skylifter kann sich aufgrund des drehbaren Kopfes um 320 Grad drehen. Die Drehung ist ein großer Vorteil bei der Fensterinstallation, da sie große Flexibilität bietet. Präzise Montage und Installation sind mit der kabellosen Fernbedienung einfach (**1**).

TECHNISCHE INFORMATIONEN:

Hubkapazität Arm ein-/ausgefahren	400 kg
Hubhöhe	Aabhängig vom übergeordneten Modell
Reichweite bei ausgefahrenem Arm	38 cm
Neigung aus horizontaler Position	Aabhängig vom übergeordneten Modell
Seitliche Verschiebung	20 + 30 cm
Betriebsdauer	Bis zu 8 Std.
Saugteller	4 x Ø30 cm
Eigengewicht	360 kg

1.

Der SL 400 RT ist mit einem Palettengabeladapter ausgestattet, der die Montage an verschiedenen Marken von Teleskopladern und anderen Trägergeräten mit Palettengabeln ermöglicht.

Der SL 400 RT Skylifter zeichnet sich durch seine erweiterte Reichweite aus und übertrifft andere Fensterheber in Höhe und Entfernung, was ihn zu einem unverzichtbaren Werkzeug für Ihre Projekte macht.

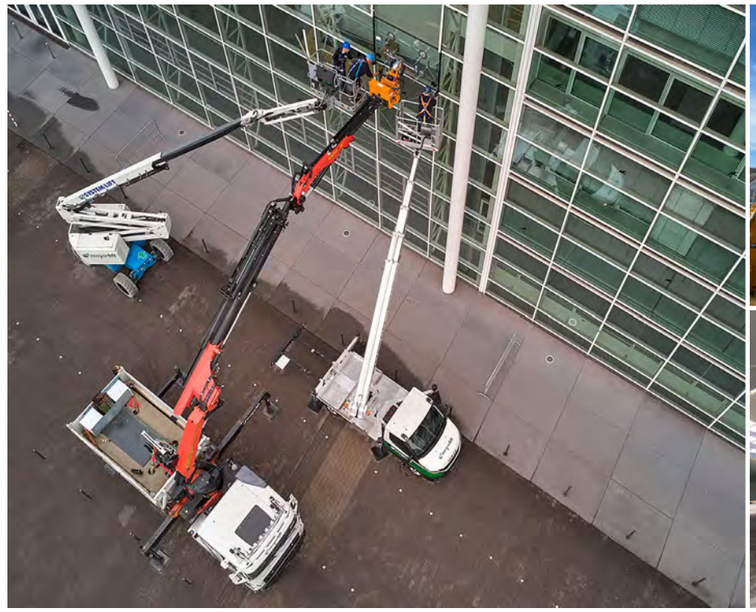

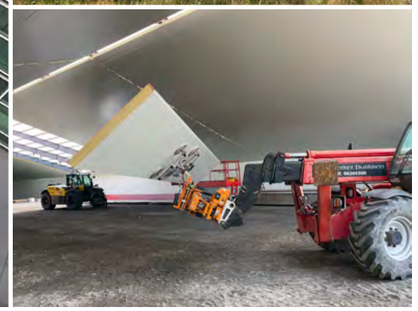

SMARTLIFT

SL 1300 TROLLEY

Ein robuster und selbstfahrender Transportwagen mit einem elektrischen Heber, der bis zu 90 cm über dem Boden hebt. Der Wagen hat zwei Seitentaschen, um von einem Gabelstapler angehoben zu werden.

- Selbstfahrend vorwärts/rückwärts
- Unabhängige Räder
- Pannensichere Reifen
- Anzeige für niedrige Spannung
- IP65 klassifizierter Staub- und Feuchtigkeitsschutz

TECHNISCHE INFORMATIONEN:

Sichere Arbeitslast / Nennlast	1300 kg
Bodenmaße	188 x 70 cm / 268 x 70 cm
Bodenhöhe	60 - 90 cm
Gesamtlänge	285 cm
Bodenfreiheit	13 cm
Betriebsdauer	Etwa 8 Std.
Wendekreis	3,1 m
Eigengewicht	450 kg

ZUBEHÖR

Ein Smartlift bietet mehr als nur Hebefähigkeiten. Sie haben die Möglichkeit, Rampen für einen einfacheren Transport in einem Transporter zu kaufen, einen Haken zum Bewegen von Elementen, Gabeln zum Transport von Paletten, Reifen, die keine Spuren hinterlassen, spezielle Saugteller, eine kabellose Fernbedienung und weitere Verbesserungen.

Für eine umfassende Liste der verfügbaren Zusätze konsultieren Sie bitte den Zubehörkatalog. Wir helfen Ihnen gerne bei der Auswahl der besten Optionen für Ihre Maschine und Ihre geschäftlichen Anforderungen.

ZUBEHÖR HANDBUCH
SMARTLIFT.COM

DIE BELIEBTESTEN ZUBEHÖRTEILE

- Rampen
- Gabeln
- Haken
- Weiße, nicht markierende Reifen
- Spezielle Saugteller
- Verlängerungen
- Individuelle Farbe
- Elektrischer Schlüsselschalter
- Klappbarer Griff
- Kabellose Fernbedienung
- Trackunit

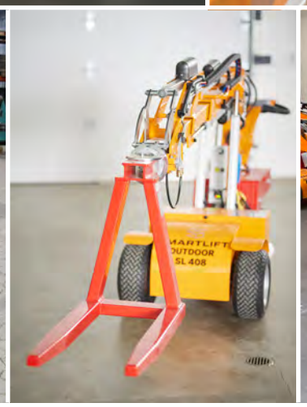

SAUGTELLER

Wenn Sie sich für einen Smartlift mit Vakuumtechnologie entscheiden, wird dieser standardmäßig mit SGF-Saugtellern ausgestattet. Um die Fähigkeiten Ihres Smartlift zu erweitern, können Sie zusätzliche Saugteller erwerben.

1. **SGF-Saugteller**
   Dies ist der Standardsaugteller und eignet sich zum Heben von Glas mit einer vollkommen glatten und flachen Oberfläche.

2. **SPU-Saugteller**
   Dieser Saugteller ist für Glas mit glatter Oberfläche geeignet und kann auch Elemente mit geringfügigen Unebenheiten heben.

3. **SPK-Saugteller**
   Entwickelt zum Heben von Elementen wie Paroc-Paneelen und anderen Materialien mit weniger glatter Oberfläche.

4. **FSGPL-Saugteller**
   Diese Saugteller eignen sich für gewölbte und luftdichte Oberflächen.

5. **SPLO-Saugteller**
   Ein ovaler Saugteller, ideal zum Heben von dünnen Metallplatten und anderen leichten Materialien.

6. **Ovaler Saugteller**
   Entwickelt zum Heben von gewölbten und unebenen Elementen wie Windschutzscheiben.

7. **Schutzabdeckung**
   Wir empfehlen, Schutzabdeckungen für die Saugteller zu verwenden, wenn diese nicht in Gebrauch sind. Dies hilft, die Hebekapazität zu erhalten, indem sie vor Staub und Schmutz geschützt werden.

1	2	3	4
5	6	7	**Fragen Sie uns, wenn Sie andere Saugteller für Ihre Maschine in Betracht ziehen.**

SICHERHEIT

Der Smartlift gewährleistet erhöhte Sicherheitsfunktionen für Arbeitsvorgänge. Durch den Einsatz eines Smartlift wird der Bedarf an manueller Handhabung verringert, wodurch das Risiko von Verletzungen der Arbeiter beim Positionieren von Materialien wie Glas, Metall oder Stein gesenkt wird.

- **Stützbeine**
  Die Stabilisierungsbeine können ausgefahren werden, um die Stabilität während der Operationen zu verbessern.
- **Not-Aus**
  Die Maschine ist mit einem leicht zugänglichen Not-Aus-Schalter ausgestattet, der alle Operationen sofort stoppen kann, um Unfälle zu vermeiden.
- **Alarm bei niedrigem Vakuumdruck**
  Ein Alarm ertönt, wenn der Vakuumdruck unter den sicheren Schwellenwert fällt, um die Bediener auf mögliche Probleme mit dem Saugvorgang aufmerksam zu machen.
- **Hupe**
  Der Steuergriff enthält eine Hupe, um Personen in der Nähe auf die Bewegungen der Maschine aufmerksam zu machen.
- **Fehlerwarnungen**
  Das System benachrichtigt die Bediener mit einem Alarm, wenn es Störungen in der Maschine oder dem Vakuumsystem gibt, sodass sofortige Maßnahmen ergriffen werden können.
- **Leuchtturm**
  Der Leuchtturm an der Maschine kann entweder blinken oder ein stetiges Licht in Rot, Gelb oder Grün abgeben, um den Betriebsstatus anzuzeigen und die Sichtbarkeit und Kommunikation auf stark frequentierten Baustellen zu verbessern.
- **Wartung**
  Regelmäßige Wartungskontrollen sind unkompliziert und tragen dazu bei, dass die Maschine in optimalem Betriebszustand bleibt.

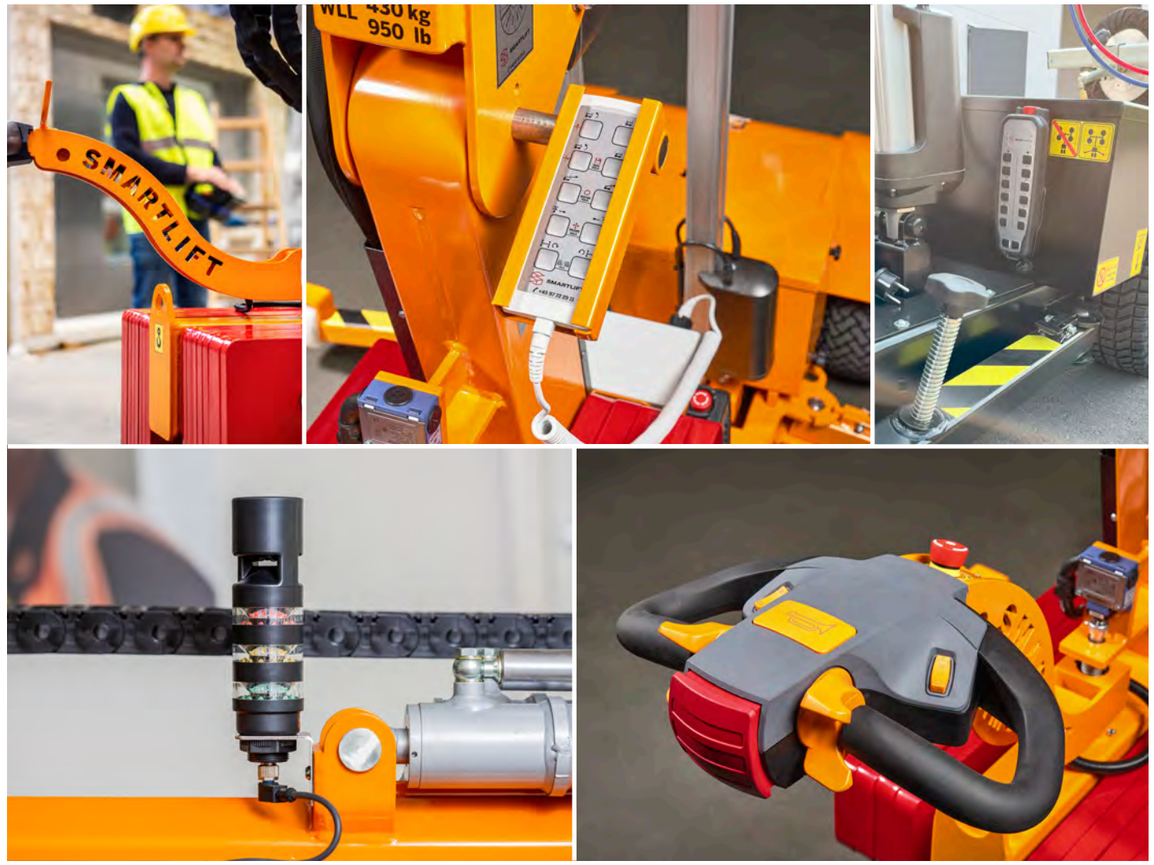

TRACKUNIT

Ein Trackunit ist eine eingebaute IoT-Einheit, die Diebstahlschutz bietet, Fernwartung ermöglicht und eine schnelle und präzise Wartung unterstützt. Es kommt mit einem 36-monatigen Abonnement, das bei Erhalt einsatzbereit ist. Es ist als integriertes Feature und als Nachrüstoption verfügbar.

- **Diebstahlschutz und Geofencing-Funktionen**
  Mit Trackunit können Sie Ihre Maschine in Echtzeit überwachen und eine Geofence um Ihre Baustelle einrichten. Sie erhalten Benachrichtigungen, wenn die Maschine das zugewiesene Gebiet verlässt. Diese Funktion hilft Ihnen, Ihr Gerät schnell zu lokalisieren, was das Risiko von Diebstahl und unbefugter Nutzung erheblich verringert.
- **Verbesserte Service-Reaktionszeiten**
  Auf Anfrage kann Smartlift aus der Ferne auf die Daten Ihrer Maschine zugreifen, um eine schnellere und präzisere Diagnose sowie Wartung zu ermöglichen.
- **Vorausschauende Wartung und Minimierung von Ausfallzeiten**
  Trackunit nutzt Nutzungsdaten, um Wartungsanforderungen vorherzusagen und sendet Ihnen Warnungen, um potenzielle Ausfälle zu verhindern, wodurch die Zuverlässigkeit Ihres Smartlift erhöht wird. Sie können auch Wartungspläne über ein Online-Serviceprotokoll hochladen und verwalten, wodurch alle Wartungsunterlagen organisiert und zugänglich bleiben.
- **Trackunit Benutzeroberfläche**
  Eine App für Ihr Telefon, die speziell für Servicetechniker und Bediener entwickelt wurde. Sie bietet Zugriff auf Fehlercodes, grafische Übersicht der Maschinennutzung, Batteriestatus, Schadensmeldungen und vieles mehr. Darüber hinaus gibt es eine Desktop-Anwendung für die Flottenübersicht, das Setzen von Alarmen, tiefgehende Einblicke in den Maschinenzustand, Nutzung und Standort sowie eine Reihe von Berichten.

GLAS

Smartlift ist ein unverzichtbarer Teamplayer bei der Handhabung von Glas und der Fensterinstallation. Er lifts mühelos Glas von Paletten und LKWs und überzeugt bei der Positionierung von Fensterscheiben für Inneninstallationen, indem er sie präzise durch Öffnungen manövriert. Mit Smartlift wird der Prozess vereinfacht und sicher, was ihn zu einem essenziellen Werkzeug für jedes glasbezogene Bauprojekt macht.

METALL

Smartlift überzeugt bei der Handhabung von Metall durch das sichere Greifen von Blechen, ohne diese zu verkratzen. Er holt vertikale Metallbleche aus dem Lager und transportiert sie zur Installationsstelle, was in metallverarbeitenden Umgebungen unerlässlich ist. Mit Vakuum-Saugtellern oder Haken bewegt Smartlift geschweißte Strukturen effizient und ohne Beschädigungen, was den Arbeitsablauf verbessert und Präzision und Sicherheit in entscheidenden Operationen gewährleistet.

STEIN

Smartlift ist herausragend beim Transport und der Positionierung von schweren Steinplatten, einschließlich Granit und Marmor, sicher und effizient. Er kann Steinplatten präzise für Installationen halten, wie zum Beispiel Marmorwände um Kamine oder Steintischplatten, um eine makellose Platzierung zu gewährleisten. Das Vakuumsystem handhabt fragile Oberflächen und hochwertige Materialien sicher und ohne sie zu beschädigen, was Smartlift unerlässlich für perfekte Steininstallationsprojekte macht.

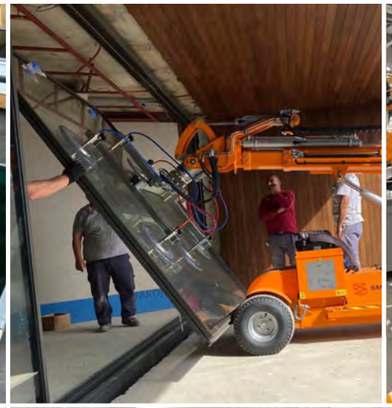

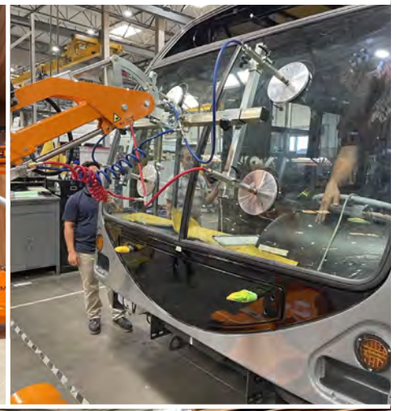

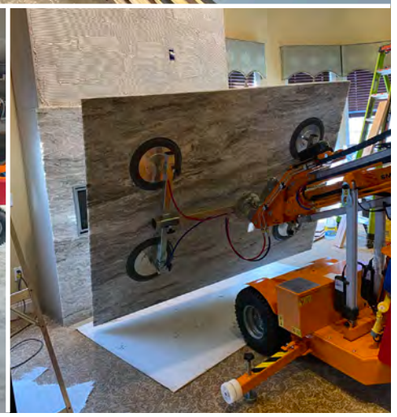

BAU

Smartlift ist ein entscheidendes Werkzeug in der Bauindustrie, da er die Effizienz und Sicherheit auf Baustellen erhöht. Mit seiner Fähigkeit, schwere und empfindliche Materialien wie Glas, Metall und Steinplatten präzise zu handhaben und zu positionieren, reduziert Smartlift die körperliche Belastung der Arbeiter und minimiert das Risiko von Arbeitsunfällen. Er stellt sicher, dass Materialien während des Transports nicht beschädigt werden, was besonders bei teuren Elementen wichtig ist.

Darüber hinaus macht die Flexibilität, mit verschiedenen Zubehörteilen zu arbeiten, ihn anpassungsfähig an unterschiedliche Aufgaben, von der Fensterinstallation bis hin zur Handhabung von Bauteilen. Smartlift hilft Bau-Teams, Projekte schneller und mit weniger Aufwand abzuschließen, was Unternehmen ermöglicht, mehr und größere Projekte zu übernehmen und ihr Wachstumspotential zu steigern.

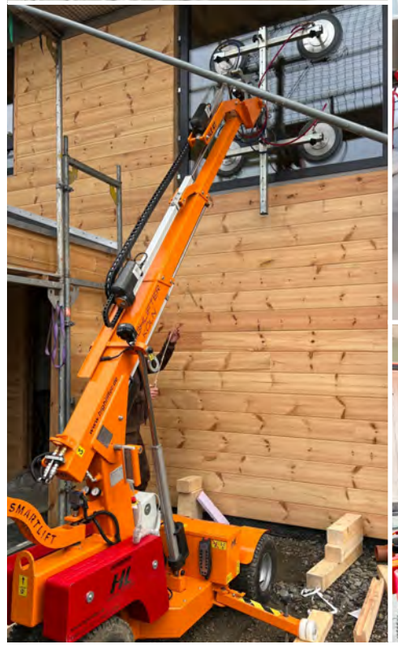
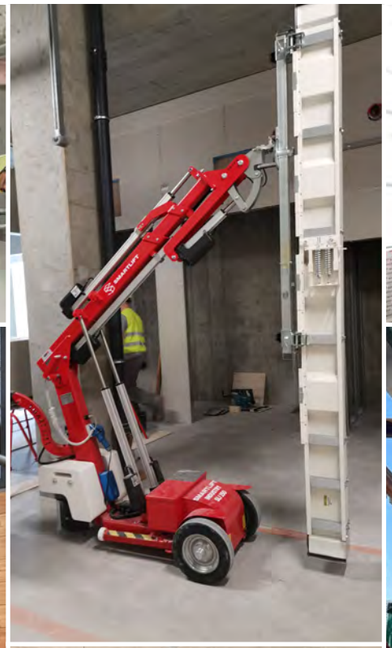

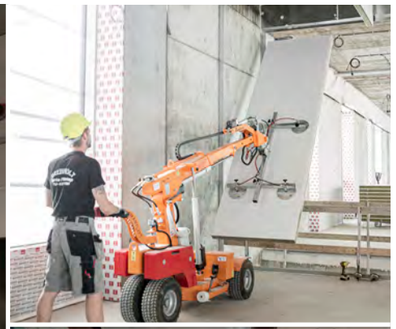

SL 608 OUTDOOR

Die Herausforderung besteht darin, wie die Paroc-Paneele, die länger als vier Meter sind, manuell nicht zu handhaben sind. Das Team verwendet einen SL 608 High Lifter mit drehbarem Joch, um die Paneele zu handhaben und zu positionieren, wodurch die körperliche Belastung verringert und das Risiko von Materialschäden reduziert wird.

Kunde: **Breinholt Service & Montage**

SL 408 OUTDOOR

Wie funktioniert ein Smartlift und welchen Unterschied macht ein Glaslifter für einen professionellen Glaser? In diesem Video sehen Sie ein professionelles Glaserteam, das mit einem Smartlift in einem Hochhaus arbeitet; viel sicherer und effizienter. Mit professionellem Glashebe-Equipment ist Ihr Projekt in sicheren Händen.

INDUSTRIE

Smartlift beweist seinen Wert in verschiedenen Industriesektoren durch seine Manövrierfähigkeit und Präzision. Sein kompaktes Design ermöglicht es ihm, Bereiche zu erreichen, in die größere Maschinen wie LKWs nicht passen, was ihn ideal für enge Räume macht. Er ist ideal für die Lebensmittelproduktion aufgrund seiner Emissionsfreiheit und seiner Fähigkeit, empfindliche Zutaten präzise und kraftvoll zu handhaben. In der Metallverarbeitung positioniert Smartlift schwere Komponenten präzise, was für Montageprozesse entscheidend ist. Die chemische Industrie profitiert von seiner Fähigkeit, gefährliche Materialien sicher und genau zu handhaben. Zusätzlich ist Smartlift bei der Fahrzeugwartung, wie dem Austausch von Türen und Fenstern an Bussen, LKWs und Zügen, dank seiner Fernsteuerung, die eine exakte Platzierung ermöglicht, unverzichtbar. Diese Präzision und Flexibilität machen Smartlift unerlässlich für effiziente und sichere Operationen.

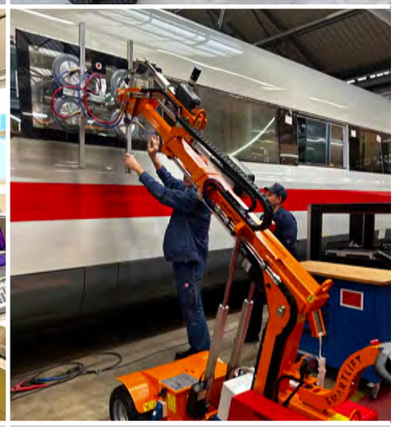

SL 409 OUTDOOR

Sehen Sie die Präzision und Leistung des SLI 409, wie er enge Räume und empfindliche Böden meistert, ohne dass ein herkömmlicher Gabelstapler erforderlich ist. Entdecken Sie, wie er die Effizienz und Sicherheit am Arbeitsplatz verbessert, indem er die Wärmepumpe perfekt für Tests positioniert. Ideal für das mühelose Handling von zerbrechlichen und schweren Lasten.

Besteman Glas

PITZNER

SMARTLIFT

© Smartlift - 09/2024

SMARTLIFT

Smartlift Deutschland GmbH
Ohligser Straße 82, Halle 1 A
42781 Haan
Deutschland

+49 (0) 0212 93766890
mein@smartlift.com

www.smartlift.com

Website

Youtube